INTERLAM s.r.l.

BEST Quality

Officina meccanica dal 1964 - Mechanical workshop since 1964

PINZE PER TRONCHI
Log Grabs

KIT-MOTOSEGA
Chainsaw Kit

PINZE con KIT-MOTOSEGA
Log Grabs with Chainsaw Kit

TRASLATORE
Chainsaw Positioner

ABBATTITRICI
Feller Bunchers

RICAMBI
BARRE - PIGNONI
CATENE
Spare Parts
Saw Bars - Sprockets
Chains

ROTATORI
Rotators

TAVOLE GIREVOLI
Slewing Gears

CESOIE
Tree *Shears*

CAVA CEPPI
Forestry Ripper

PINZA SPACCATRONCHI
Log Splitter

La ditta Interlam, nasce nel 1964, come carpenteria e produce ricambi agricoli per fienagione, oggi esportati anche all'estero. Nell' anno 2000 al settore agricolo, si affianca quello forestale con la produzione di pinze per la movimentazione dei tronchi. Poco dopo, siamo stati i primi in Italia, a progettare e costruire i Kit-motosega, applicabili ad ogni tipo di pinza. Adesso le nostre pinze con motosega, sono una realtà ben definita e la loro affidabilità è testimoniata da una vasta clientela nazionale ed internazionale. A queste si aggiungono le nuove abbattitrici con catena, le cesoie idrauliche e le lame per i cippatori.
La tecnologia di cui disponiamo e l'esperienza raggiunta nel settore, ci permette di essere costruttori a 360°. Noi progettiamo, tagliamo, assembliamo e creiamo, seguendo la nostra ispirazione e le richieste di ciascun cliente, perché è solo dal confronto e dall'esperienza reciproca che nascono le nuove idee. Non vogliamo però dimenticare le nostre origini, l'essenza semplice del fabbro che ha fondato la nostra azienda, perché crediamo che le cose essenziali, robuste e semplici nella costruzione, sono le più affidabili nel tempo…

"PINZE PER TRONCHI INTERLAM , "PRESA" SICURA NEL TEMPO".

The Interlam company was established in 1964 as a carpentry shop manufacturing spare parts for haymaking. These products are currently exported abroad. In the year 2000, the forestry machinery division was added to the agricultural one with the manufacture of grabs for log handling. A short while after, we were the first in Italy to design and manufacture the chainsaw kits to be assembled to any type of log grabs. Now our grabs coupled with a chainsaw kit are a well established reality whose reliability is attested to by a wide national and international customer base. Our new chain-powered felling heads, the hydraulic clamp shears and the blades for chippers complement our product range.
The technology that we utilize and the experience we have acquired in this industry allows us to be a 360° manufacturer. We design, cut, assemble and create, driven by our inspiration and the requests of every customer, as it is only by means of discussion and mutual experience that new ideas are generated. However, we do not want to forget about our roots: the simple essence of a blacksmith who established our company, as we believe that essential, robust and simple-to-build things are those that prove to be the most reliable ones as time goes by.

"INTERLAM LOG GRABS, SAFE GRABBING TIME AND TIME AGAIN!"

La nostra officina meccanica è strutturata per produrre internamente i nostri prodotti. Siamo sempre alla ricerca di nuove tecnologie ed utilizziamo macchinari di ultima generazione, tra i quali: taglio laser fibra, centri di lavoro, centri di tornitura, robot per la saldatura, piegatrice CNC e presse idrauliche.

Nel settore forestale, alcune parti delle nostre pinze, dopo la saldatura, vengono sottoposte ad un trattamento di normalizzazione e distensione termica

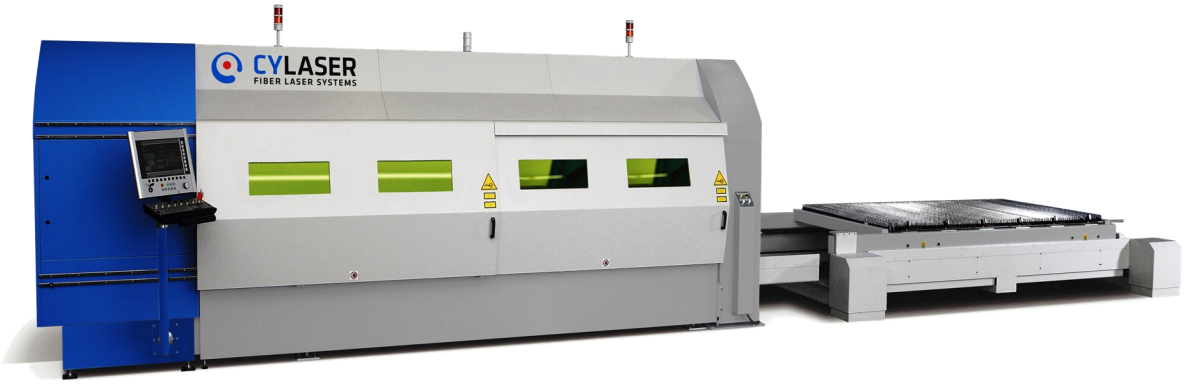

Our mechanical workshop is structured to produce our products in-house. We are always looking for new technologies and use the latest generation machinery, including: fiber laser cutting, machining centres, turning centers, welding robots, CNC bending machine and hydraulic presses.

In the forestry sector, some parts of our clamps, after welding, undergo a treatment of normalization and thermal stress relieving.

PINZE PER TRONCHI SERIE PF/PF PA Punte Aperte
Log Grab series PF/PF PA *Open Tips*

IT 1050 PF

				Portata Kg *Load Kg*	Bar max	Peso Kg *Weight Kg*	ton	
60	270	500	1.050	700	250	70	1.5 - 3.5	/

IT 1300 PF/PF PA Punte Aperte - *Open Tips*

				Portata Kg *Load Kg*	Bar max	Peso Kg *Weight Kg*	ton	
60	350	600	1.300	1.500	250	130	4.5 - 6	IT 450CTH

Queste pinze per le loro caratteristiche di costruzione sono composte da tre componenti. La cassa è stampata in un unico blocco e le forche che prendono il tronco sono tutte in ACCIAIO AD ALTA RESISTENZA.
Per la loro compattezza sono ideali per lavorare su gru forestali ed escavatori.
La pinza IT 1300 PF e PF PA può essere equipaggiata con kit-motosega IT 450 CTH.

As for the manufacturing specifications, these log grabs are made of three components. The chassis is cast as an unique body and the forks grabbing the log are all built with HIGH-RESISTANCE STEEL.
Thanks to their compactness they are ideal to be used on forestry cranes and excavators.
The log grabs IT 1300 PF and PF PA can be fitted with an IT 450 CTH chainsaw.

Le misure possono essere variate senza preavviso dalla Ditta costruttrice. - The measurements can be changed by the manufacturer without notice.

PINZE PER TRONCHI SERIE PF
Log Grab series PF

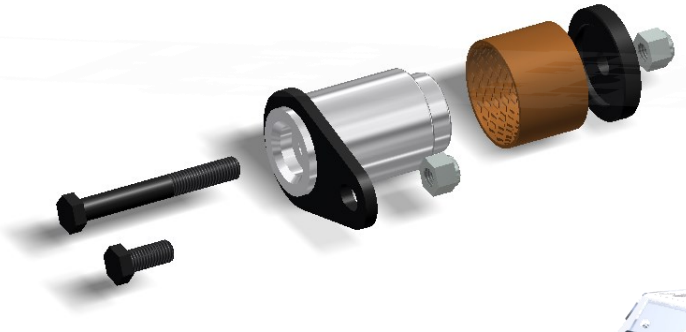

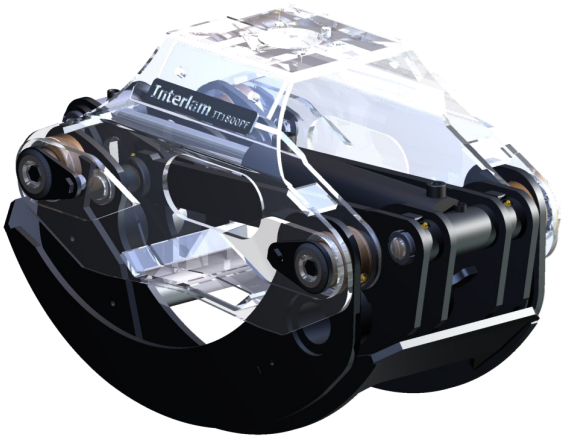

Le misure possono essere variate senza preavviso dalla Ditta costruttrice. - The measurements can be changed by the manufacturer without notice.

PINZE PER TRONCHI SERIE PF PA Punte Aperte

Log Grab series PF PA *Open Tips*

Le pinze della serie PF PA si distinguono dalle PF per le punte aperte.
Le punte sono rinforzate da un doppio strato di lamiera HB 400.
Queste pinze sono specifiche per caricare/movimentare le ramaglie e alimentare i biotrituratori evitando di introdurre terra o sassi nelle lame.

The PF PA series log grabs are distinguished from the PF series by their open tips.
The tips are reinforced with a double layer of HB 400 sheet metal.
These log grabs are specifically designed to load/move the branches and feed the chippers without introducing soil or stones into the blades.

Le misure possono essere variate senza preavviso dalla Ditta costruttrice. - The measurements can be changed by the manufacturer without notice.

PINZE PER TRONCHI SERIE PF/PF PA Punte Aperte
Log Grab series PF/PF PA *Open Tips*

Le pinze della serie PF/PF PA sono progettate per escavatori e realizzate in ACCIAIO HB 400, per questo sono molto strutturate ed hanno una grande capacità di carico. Le boccole sono in bronzo alveolato, per contenere più a lungo il grasso. I perni sovradimensionati, sono in acciaio rettificato o cromato per una lunga durata nel tempo.

PF/PF PA series log grabs are designed for excavators and made of HB 400 STEEL, for this reason they are very well structured and have a great load capacity. The bushings are made of honeycomb bronze in order to hold the grease for longer. The oversized pins are in ground steel or chrome plated for a long life. These log grabs are the best-selling because they combine strength, robustness and quality.

					Portata ***Load***	**Bar Max**	**Peso** ***Weight***		
IT 1500 PF	90 mm	420 mm	650 mm	1.500 mm	2.000 Kg	250	220 Kg	5 - 8 t.	IT450CTH IT500CTH
IT 1500 PF PA Punte Aperte Open Tips	90 mm	420 mm	650 mm	1.500 mm	2.000 Kg	250	250 Kg	5 - 8 t.	IT450CTH IT500CTH
IT 1600 PF	100 mm	520 mm	700 mm	1.600 mm	3.000 Kg	250	300 Kg	8 -13 t.	IT500CTH IT800MS
IT 1600 PF PA Punte Aperte Open Tips	100 mm	520 mm	700 mm	1.600 mm	3.000 Kg	250	340 Kg	8 -13 t.	IT500CTH IT800MS
IT 1800 PF	120 mm	520 mm	850 mm	1.800 mm	4.000 Kg	250	420 Kg	10 - 20 t.	IT700CTH IT800MS IT1000MS
IT 1800 PF PA Punte Aperte Open Tips	120 mm	520 mm	850 mm	1.800 mm	4.000 Kg	250	470 Kg	10 - 20 t.	IT700CTH IT800MS IT1000MS
IT 2000 PF	140 mm	520 mm	900 mm	2.000 mm	5.000 Kg	250	440 Kg	14 - 25 t.	IT800MS IT1000MS IT3/4MS IT3/4SC
IT 2000 PF PA Punte Aperte Open Tips	140 mm	520 mm	900 mm	2.000 mm	5.000 Kg	250	490 Kg	14 - 25 t.	IT800MS IT1000MS IT3/4MS IT3/4SC

Le misure possono essere variate senza preavviso dalla Ditta costruttrice. - The measurements can be changed by the manufacturer without notice.

PINZE PER TRONCHI SERIE PW
Log Grab series PW

IT 900 PW

				Portata Kg *Load Kg*	Bar max	Peso Kg *Weight Kg*	ton	
90	320	550	1.000	2.000	250	200	5 - 8	IT 450CTH IT500CTH

IT 1500 PW

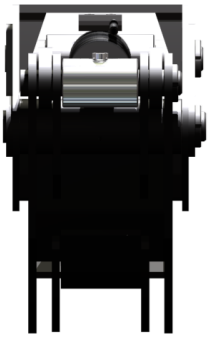

				Portata Kg *Load Kg*	Bar max	Peso Kg *Weight Kg*	ton	
90	320	700	1.500	2.000	250	250	6 - 10	IT 450CTH IT500CTH

Queste pinze per le loro caratteristiche di costruzione, sono composte da tre componenti e le forche che prendono il tronco sono tutte in ACCIAIO HB 400.
La loro caratteristica principale è la larghezza, di soli 320 mm. Questo e la loro forza di chiusura, le rendono adatte a lavorare su escavatori e a movimentare ramaglie/legna.
Possono essere equipaggiate con kit-motosega IT 450 CTH o IT 500 CTH.

As for the manufacturing specifications, these log grabs are made of three components and the forks grabbing the log are all built with HB 400 STEEL.
Their main feature is their width of just 320 mm. This feature and their high closing-strength make it fit for working on excavators and moving branches/timber.
They can be fitted with a chainsaw IT 450 CTH or IT 500 CTH.

Le misure possono essere variate senza preavviso dalla Ditta costruttrice. - The measurements can be changed by the manufacturer without notice.

PINZA PER TRONCHI– Log Grab

IT 1900 C2

				Portata Kg *Load Kg*	Bar max	Peso Kg *Weight Kg*	ton	
110	720	1.100	1.900	8.000	250	800	18 - 25	IT 3/4 MS IT 3/4 SC

La pinza IT 1900 C2 è stata costruita per lavori pesanti. Le punte aperte realizzate in ACCIAIO HB 400, spessore 40 mm e i due cilindri idraulici, permettono di movimentare agevolmente tronchi e ramaglie.
La pinza può essere equipaggiata con kit-motosega da 3/4" e rotazione a ralla.

The IT 1900 C2 log grab was designed for heavy-duty work. The open forks made of 40 mm thick STEEL HB 400 and the two hydraulic cylinders allow easy handling of logs and branches.
The clamp can be equipped with a 3/4" chainsaw kit and slewing ring rotation.

Le misure possono essere variate senza preavviso dalla Ditta costruttrice. - The measurements can be changed by the manufacturer without notice.

INTERLAM s.r.l.

VALUABLE 20 YEARS EXPERIENCE

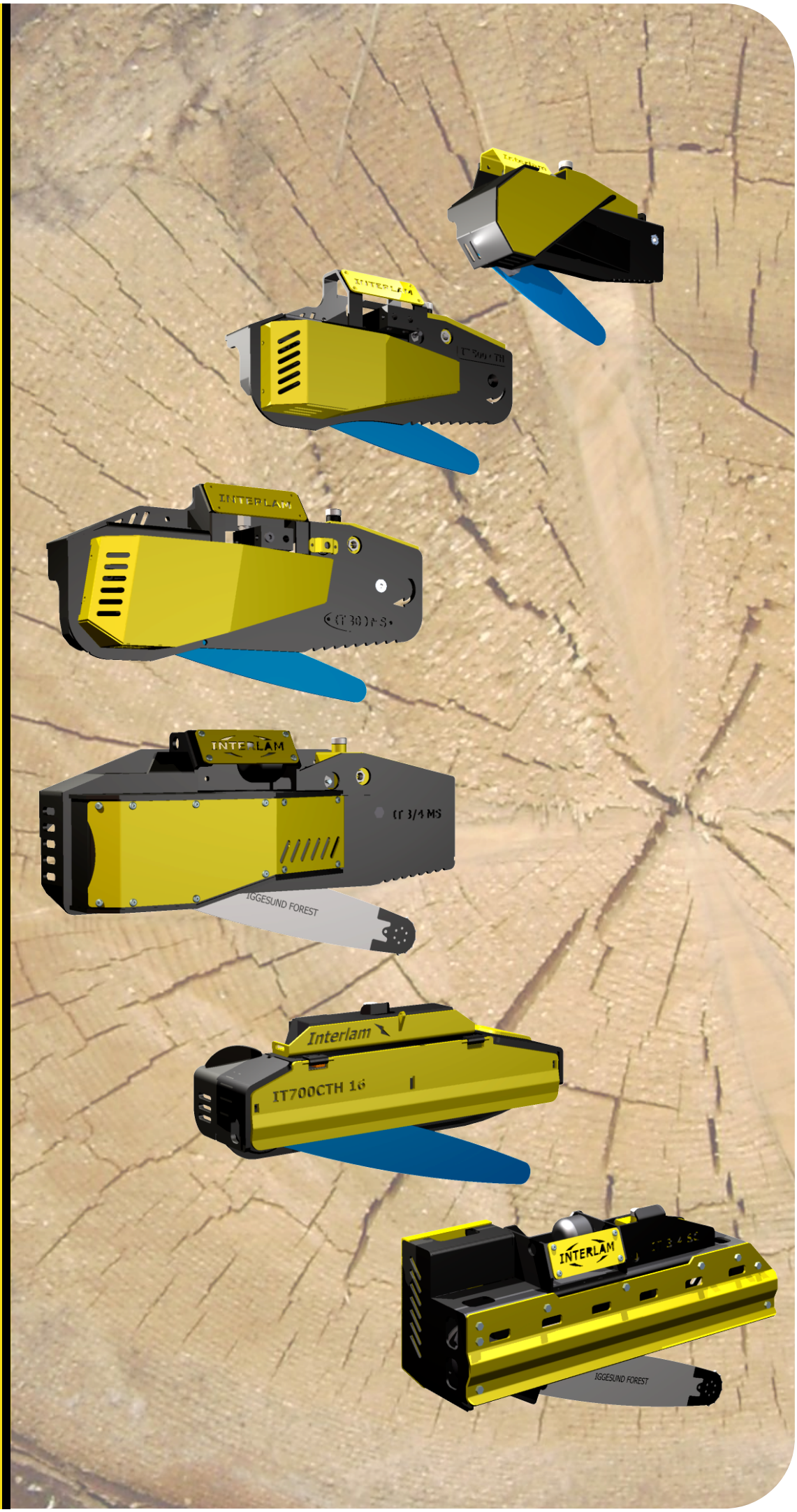

INTERLAM
s.r.l.
PG INTERLAM
FORESTAL
DISTANZA MINIMA DI SICUREZZA
Mt. 50

KIT-MOTOSEGA - Chainsaw Kit

IT 450 CTH

Lunghezza totale - *Total lenght* - 780 mm
Larghezza totale - *Total width* - 270 mm
Altezza totale - Total height - 370 mm
Peso - *Weight* - 70 Kg
Diametro massimo taglio - *Max cut diameter* - 450/500 mm
Motore idraulico - *Hydraulic engine* - F11-06
Litri olio motore - *Engine oil litres* - 40 min 50 max
Pressione max - *Max pressure* - 250 Bar
Lubrificazione catena automatica - *Chain lubrification automatic*
Serbatoio olio - *Oil tank* - 1,5 lt
Tendicatena meccanico rapido - *Quick mechanical chain tensioner*
Drenaggio diretto al serbatoio - *Drainage straight to the tank*
Barra - *Saw bar* - 540/640 mm
Catena - *Chain* - 404" - 1,6 mm
Pignone - *Sprocket* - B11

KIT-MOTOSEGA - Chainsaw Kit

IT 500 CTH

Lunghezza totale - *Total lenght* - 870 mm
Larghezza totale - *Total width* - 320 mm
Altezza totale - Total height - 380 mm
Peso - *Weight* - 115 Kg
Diametro massimo taglio - *Max cut diameter* - 500/550 mm
Motore idraulico - *Hydraulic engine* - F11-10
Litri olio motore - *Engine oil litres* - 70 min 100 max
Pressione max - *Max pressure* - 250 Bar
Lubrificazione catena automatica - *Chain lubrification automatic*
Serbatoio olio - *Oil tank* - 1,5 lt
Tendicatena meccanico rapido - *Quick mechanical chain tensioner*
Drenaggio diretto al serbatoio - *Drainage straight to the tank*
Barra - *Saw bar* - 640/750 mm
Catena - *Chain* - 404" - 1,6 mm
Pignone - *Sprocket* - B11

KIT-MOTOSEGA - Chainsaw Kit

IT 700 CTH

Lunghezza totale - *Total lenght* - 1.070 mm
Larghezza totale - *Total width* - 270 mm
Altezza totale - Total height - 440 mm
Peso - *Weight* - 125 Kg
Diametro massimo taglio - *Max cut diameter* - 600/700 mm
Motore idraulico - *Hydraulic engine* - F11-14/19
Litri olio motore - *Engine oil litres* - 100 min 160 max
Pressione max - *Max pressure* - 250 Bar
Lubrificazione catena automatica - *Chain lubrification automatic*
Serbatoio olio - *Oil tank* - 1,5 lt
Tendicatena meccanico rapido - *Quick mechanical chain tensioner*
Drenaggio diretto al serbatoio - *Drainage straight to the tank*
Barra - *Saw bar* - 820/900 mm
Catena - *Chain* - 404" - 2 mm
Pignone - *Sprocket* - C13
OPTIONAL - TENDICATENA AUTOMATICO
AUTOMATIC CHAIN TENSIONER

Le misure possono essere variate senza preavviso dalla Ditta costruttrice. - The measurements can be changed by the manufacturer without notice.

KIT-MOTOSEGA - Chainsaw Kit

IT 800 MS

Lunghezza totale - *Total lenght* - 1.070 mm
Larghezza totale - *Total width* - 270 mm
Altezza totale - Total height - 440 mm
Peso - *Weight* - 125 Kg
Diametro massimo taglio - *Max cut diameter* - 600/700 mm
Motore idraulico - *Hydraulic engine* - F11-14/19
Litri olio motore - *Engine oil litres* - 100 min 160 max
Pressione max - *Max pressure* - 250 Bar
Lubrificazione catena automatica - *Chain lubrification automatic*
Serbatoio olio - *Oil tank* - 1,5 lt
Tendicatena meccanico rapido - *Quick mechanical chain tensioner*
Drenaggio diretto al serbatoio - *Drainage straight to the tank*
Barra - *Saw bar* - 820/900 mm
Catena - *Chain* - 404" - 2 mm
Pignone - *Sprocket* - C13
OPTIONAL - TENDICATENA AUTOMATICO
AUTOMATIC CHAIN TENSIONER

KIT-MOTOSEGA - Chainsaw Kit

IT 1000 MS

Lunghezza totale - *Total lenght* - 1.240 mm
Larghezza totale - *Total width* - 300 mm
Altezza totale - Total height - 500 mm
Peso - *Weight* - 135 Kg
Diametro massimo taglio - *Max cut diameter* - 700/800 mm
Motore idraulico - *Hydraulic engine* - F11-19
Litri olio motore - *Engine oil litres* - 120 min 160 max
Pressione max - *Max pressure* - 250 Bar
Lubrificazione catena automatica - *Chain lubrification automatic*
Serbatoio olio - *Oil tank* - 1,5 lt
Tendicatena meccanico rapido - *Quick mechanical chain tensioner*
Drenaggio diretto al serbatoio - *Drainage straight to the tank*
Barra - *Saw bar* - 900/1.000 mm
Catena - *Chain* - 404" - 2 mm
Pignone - *Sprocket* - C13
OPTIONAL - TENDICATENA AUTOMATICO
AUTOMATIC CHAIN TENSIONER

OPTIONAL: TENDICATENA AUTOMATICO

Automatic Chain Tensioner

Con il tendicatena automatico, i Kit-motosega IT700CTH, IT800MS e IT1000MS aumentano la velocità del cambio catena e la tenuta in guida della stessa durante il taglio.
Per cambiare la catena bastano pochi minuti.

With their automatic chain tensioner, the IT700CTH, IT800MS and IT1000MS chainsaw kits increase the speed of chain gear change and ensure the chain stays inside its track whilst cutting.
Only a few minutes are necessary to replace the chain.

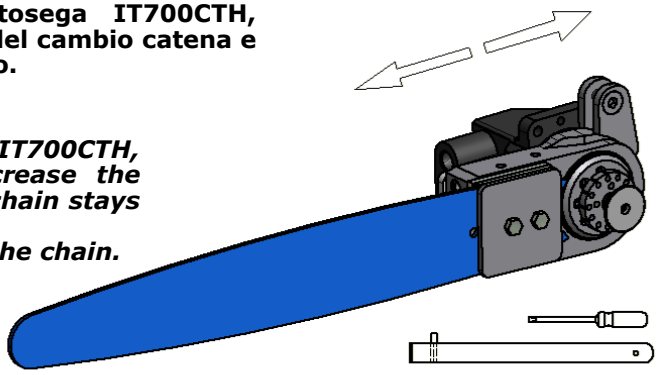

Le misure possono essere variate senza preavviso dalla Ditta costruttrice. - The measurements can be changed by the manufacturer without notice.

KIT-MOTOSEGA - Chainsaw Kit

IT 3/4 MS

Lunghezza totale - *Total lenght* - 1.220 mm
Larghezza totale - *Total width* - 3400 mm
Altezza totale - Total height - 430 mm
Peso - *Weight* - 170 Kg
Diametro massimo taglio - *Max cut diameter* - 900/1.000 mm
Motore idraulico - *Hydraulic engine* - F12-30
Litri olio motore - *Engine oil litres* - 130 min 160 max
Pressione max - *Max pressure* - 250 Bar
Lubrificazione catena automatica - *Chain lubrification automatic*

Serbatoio olio - *Oil tank* - 1,5 lt
Tendicatena meccanico rapido - *Quick mechanical chain tensioner*
Drenaggio diretto al serbatoio - *Drainage straight to the tank*
Barra - *Saw bar* - 915/1.016 mm
Catena - *Chain* - 3/4"
Pignone - *Sprocket* - V9 3/4" d.32
OPTIONAL - TENDICATENA AUTOMATICO
AUTOMATIC CHAIN TENSIONER

KIT-MOTOSEGA - Chainsaw Kit

IT 3/4 SC

Lunghezza totale - *Total lenght* - 1.220 mm
Larghezza totale - *Total width* - 3400 mm
Altezza totale - Total height - 430 mm
Peso - *Weight* - 170 Kg
Diametro massimo taglio - *Max cut diameter* - 900/1.000 mm
Motore idraulico - *Hydraulic engine* - F12-30
Litri olio motore - *Engine oil litres* - 130 min 160 max
Pressione max - *Max pressure* - 250 Bar
Lubrificazione catena automatica - *Chain lubrification automatic*

Serbatoio olio - *Oil tank* - 1,5 lt
Tendicatena meccanico rapido - *Quick mechanical chain tensioner*
Drenaggio diretto al serbatoio - *Drainage straight to the tank*
Barra - *Saw bar* - 915/1.016 mm
Catena - *Chain* - 3/4"
Pignone - *Sprocket* - V9 3/4" d.32
OPTIONAL - TENDICATENA AUTOMATICO
AUTOMATIC CHAIN TENSIONER

Le misure possono essere variate senza preavviso dalla Ditta costruttrice. - The measurements can be changed by the manufacturer without notice.

PINZA PER TRONCHI - Log Grab **IT 1300 PF**
KIT-MOTOSEGA - Chainsaw Kit **IT 450 CTH**

PINZA - ***LOG GRAB IT 1300 PF***
Portata - Load 1.500 Kg

KIT-MOTOSEGA - CHAINSAW KIT IT 450 CTH
Diametro massimo taglio - ***Max cut diameter*** **- 450/500 mm**

ROTATORE - ROTATORS
6 passaggi d'olio - 6 ***Oil feedthroughs***
Portata - Payload 10 t.

Peso totale attrezzatura - ***Total weight of equipment*** **- 260/300 Kg**

Pressione max - ***Max pressure*** **- 250 Bar**

4.5 - 6 t.

PINZA PER TRONCHI - Log Grab **IT 1300 PF**
KIT-MOTOSEGA - Chainsaw Kit **IT 500 CTH**

PINZA - ***LOG GRAB IT 1300 PF***
Portata - Load 1.500 Kg

KIT-MOTOSEGA - CHAINSAW KIT IT 500 CTH
Diametro massimo taglio - ***Max cut diameter*** **- 500/550 mm**

ROTATORE - ROTATORS
6 Passaggi d'olio - ***6 Oil feedthroughs***
Portata - Payload 10 t.

Peso totale attrezzatura - ***Total weight of equipment*** **- 330/350 Kg**

Pressione max - ***Max pressure*** **- 250 Bar**

4.5 - 6 t.

PINZA PER TRONCHI - Log Grab **IT 1500 PF**
KIT-MOTOSEGA - Chainsaw Kit **IT 500 CTH**

PINZA - ***LOG GRAB IT 1500 PF***
Portata - Load 2.000 Kg

KIT-MOTOSEGA - CHAINSAW KIT IT 500 CTH
Diametro massimo taglio - ***Max cut diameter*** **- 500/550 mm**

ROTATORE - ROTATORS
6 Passaggi d'olio - ***6 Oil feedthroughs***
Portata - Payload 10 t.

Peso totale attrezzatura - ***Total weight of equipment*** **- 400/420 Kg**

Pressione max - ***Max pressure*** **- 250 Bar**

6 - 9 t.

Le misure possono essere variate senza preavviso dalla Ditta costruttrice. - The measurements can be changed by the manufacturer without notice.

PINZA PER TRONCHI - Log Grab **IT 1600 PF**
KIT-MOTOSEGA - Chainsaw Kit **IT 500 CTH**

PINZA - ***LOG GRAB IT 1600 PF***
Portata - Load 3.000 Kg

KIT-MOTOSEGA - CHAINSAW KIT IT 500 CTH
Diametro massimo taglio - ***Max cut diameter*** **- 500/550 mm**

ROTATORE - ROTATORS
6 Passaggi d'olio - ***6 Oil feedthroughs***
Portata - Payload 10 t.

Peso totale attrezzatura - ***Total weight of equipment*** **- 550/600 Kg**

Pressione max - ***Max pressure*** **- 250 Bar**

8 - 13 t.

PINZA PER TRONCHI - Log Grab **IT 1800 PF**
KIT-MOTOSEGA - Chainsaw Kit **IT 800 MS**

PINZA - ***LOG GRAB IT 1800 PF***
Portata - Load 4.000 Kg

KIT-MOTOSEGA - CHAINSAW KIT IT 800 MS
Diametro massimo taglio - ***Max cut diameter*** **- 600/700 mm**

ROTATORE - ROTATORS
6 Passaggi d'olio - ***6 Oil feedthroughs***
Portata - Payload 12 t.

Peso totale attrezzatura - ***Total weight of equipment*** **- 600/670 Kg**

Pressione max - ***Max pressure*** **- 250 Bar**

10 - 20 t.

PINZA PER TRONCHI - Log Grab **IT 2000 PF**
KIT-MOTOSEGA - Chainsaw Kit **IT 800 MS**

PINZA - ***LOG GRAB IT 2000 PF***
Portata - Load 4.000 Kg

KIT-MOTOSEGA - CHAINSAW KIT IT 800 MS
Diametro massimo taglio - ***Max cut diameter*** **- 600/700 mm**

ROTATORE - ROTATORS
6 Passaggi d'olio - ***6 Oil feedthroughs***
Portata - Payload 12/16 t.

Peso totale attrezzatura - ***Total weight of equipment*** **- 670/720 Kg**

Pressione max - ***Max pressure*** **- 250 Bar**

14 - 25 t.

Le misure possono essere variate senza preavviso dalla Ditta costruttrice. - The measurements can be changed by the manufacturer without notice.

INSTALLAZIONE KIT-MOTOSEGA
Chainsaw Kit Assembly

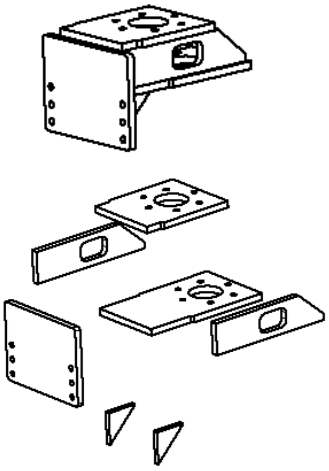

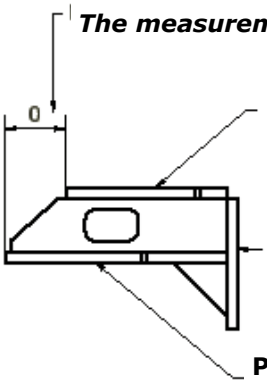

La misura è variabile *

The measurement varies *

Piastra di fissaggio del rotatore

Rotator fixing plate

Piastra di fissaggio del kit-motosega

Chiansaw kit fixing plate

Piastra di fissaggio della pinza

Log grabs fixing plate

*** Trovare il baricentro dell'attrezzatura forestale per il corretto funzionamento della stessa.**

**** Find the barycentre of the forestry machinery for its proper working order.***

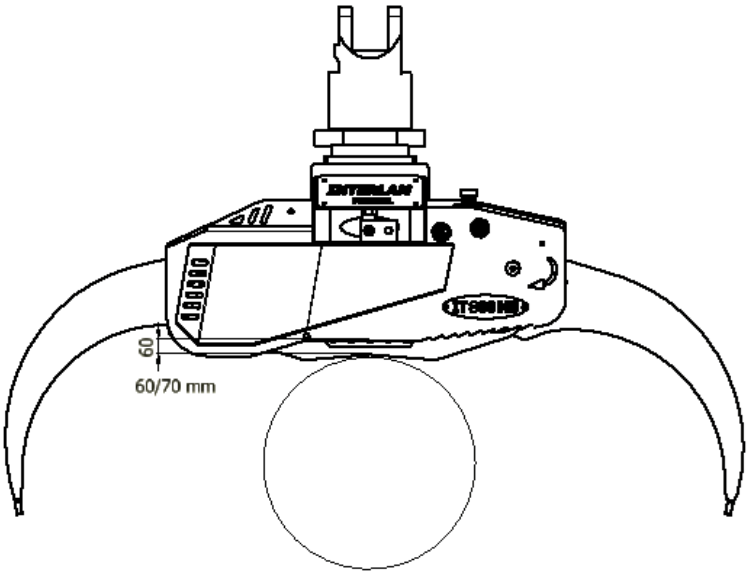

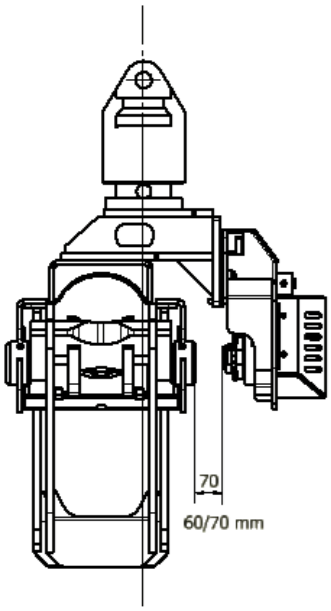

Le misure possono essere variate senza preavviso dalla Ditta costruttrice. - The measurements can be changed by the manufacturer without notice.

PINZA PER TRONCHI - Log Grab **IT 1900 C2**
KIT-MOTOSEGA - Chainsaw Kit **IT 3/4 SC**

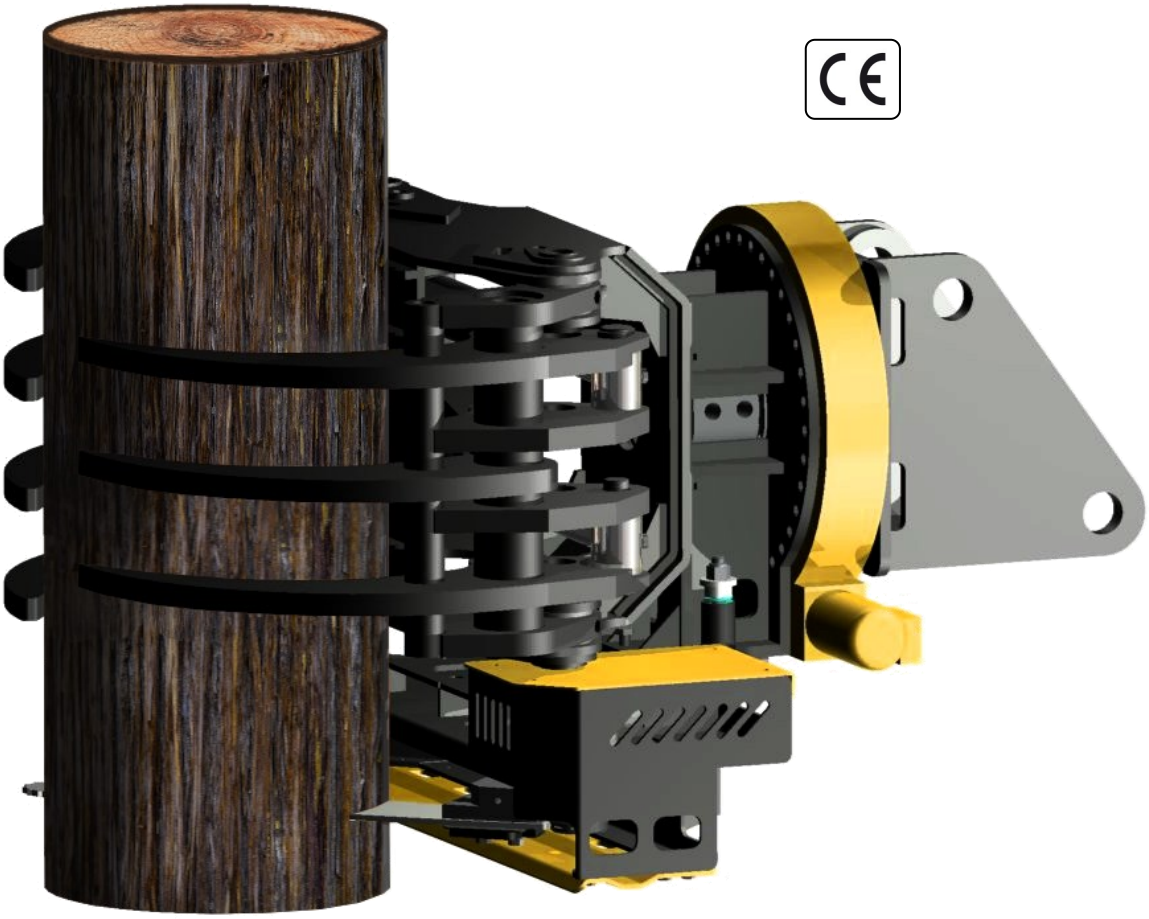

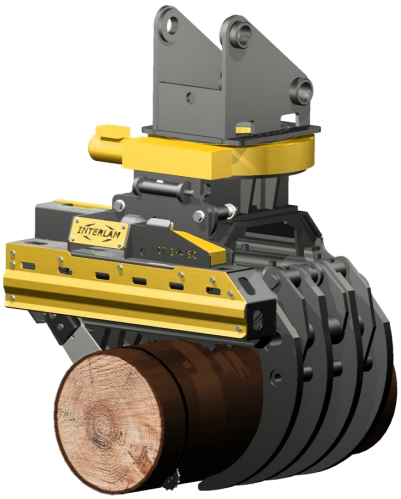

Le misure possono essere variate senza preavviso dalla Ditta costruttrice. - The measurements can be changed by the manufacturer without notice.

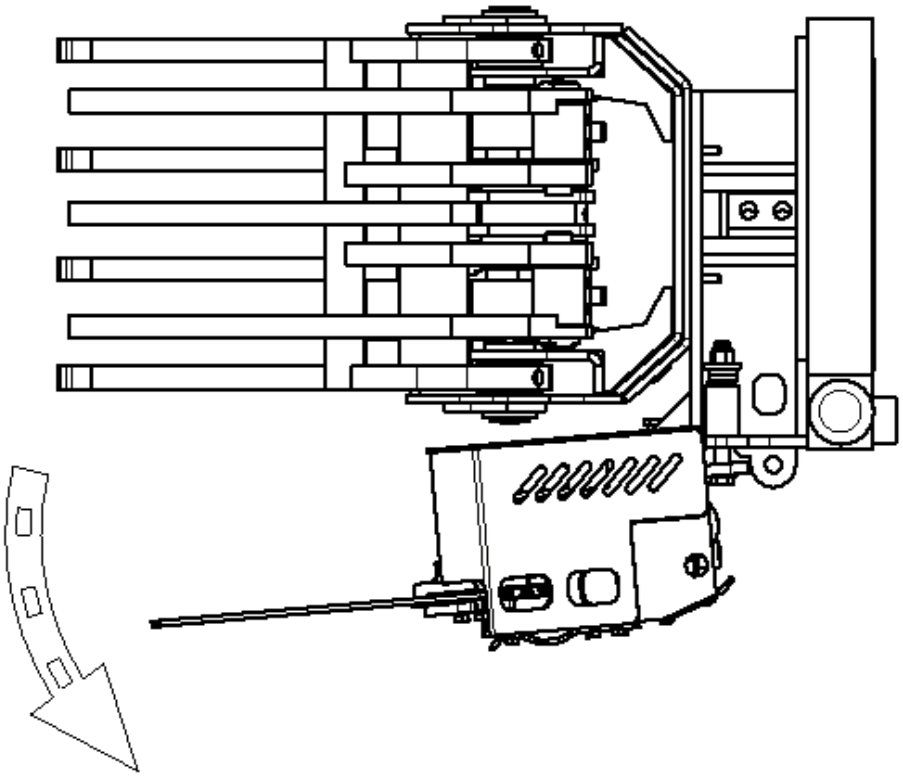

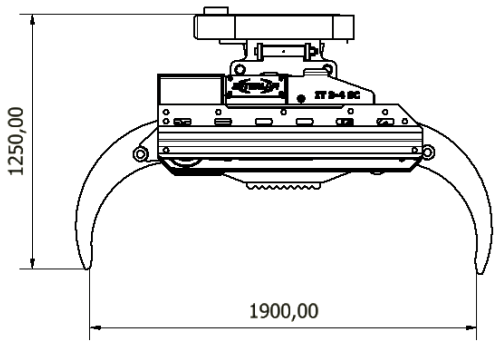

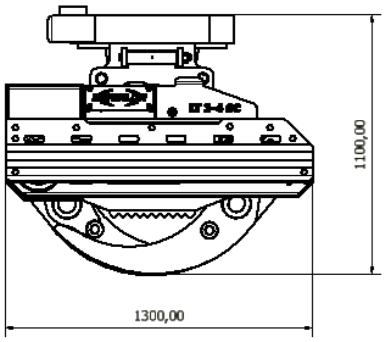

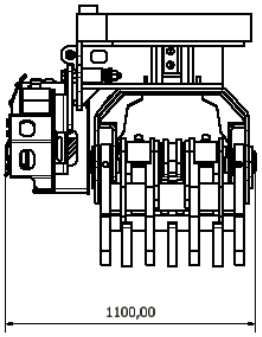

PINZA - ***LOG GRAB IT 1900 C2***
Portata - ***Load*** **8.000 Kg**

KIT-MOTOSEGA - CHAINSAW KIT IT 3/4 SC
Diametro massimo taglio - ***Max cut diameter*** **- 700 mm**

TAVOLA GIREVOLE - SLEWING GEARS
Carico dinamico - Assiale 340 KN - Radiale 270 KN
Dynamic rating - Axial 340 KN - Radial 270 KN

Peso totale attrezzatura
Total Weight of equipment **- 1.500/1.600 Kg**

Pressione max - ***Max pressure*** **- 250 Bar**

20 - 25 t.

Le misure possono essere variate senza preavviso dalla Ditta costruttrice. - The measurements can be changed by the manufacturer without notice.

TRASLATORE - Chainsaw Positioner

INTERLAM IT 250 TRS

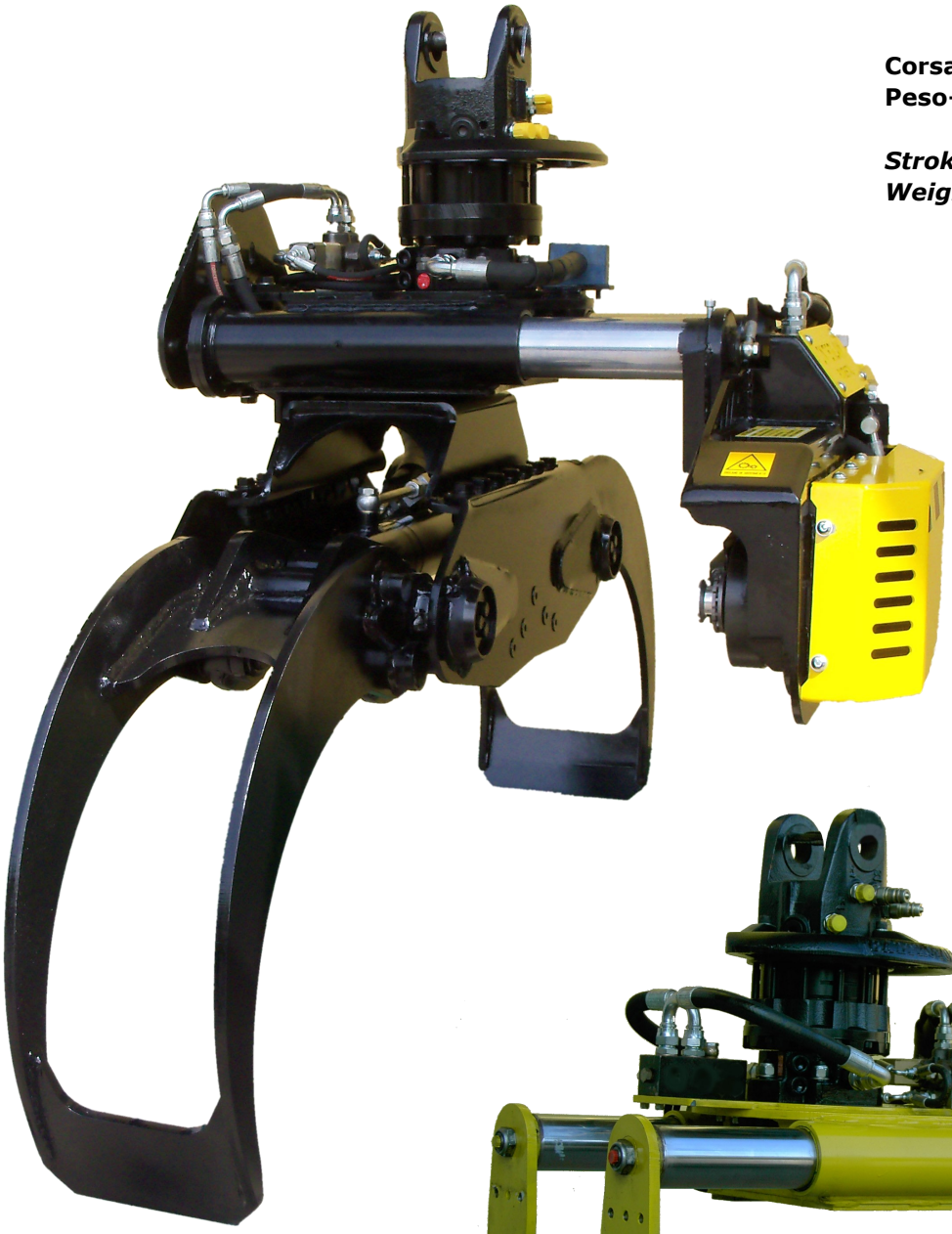

Corsa - 0-250 mm
Peso—120 Kg

Stroke - 0-250 mm
Weight - 120 Kg

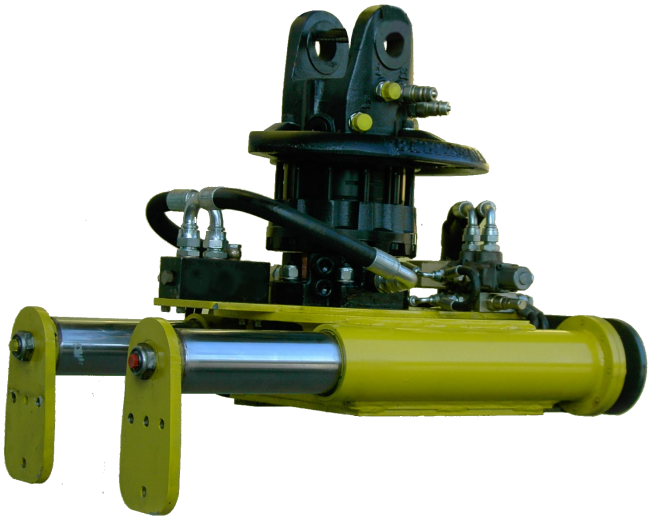

Questo traslatore è l'applicazione ottimale per il kit-motosega IT 800 MS.
This chainsaw positioner its the optimal tool for the It 800 MS chainsaw kit.

Le misure possono essere variate senza preavviso dalla Ditta costruttrice. - The measurements can be changed by the manufacturer without notice.

INTERLAM
s.r.l.

ABBATTITRICE - Feller Buncher

IT 300 CA

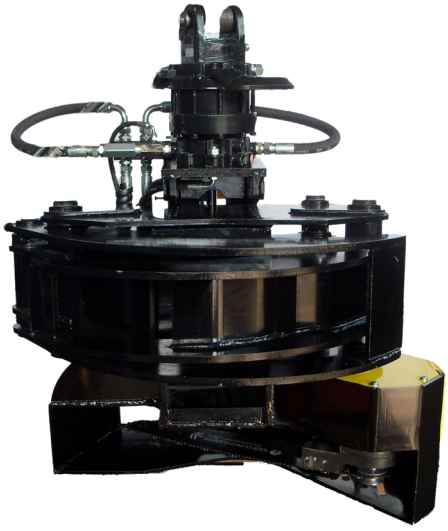

Larghezza totale - *Total width* - 1.000 mm
Altezza totale - *Total height* - 950 mm
Profondità totale - *Overall depth* - 900 mm
Peso - *Weight* - 510 Kg
Diametro massimo taglio - *Max cut diameter* - 300/400 mm
Diametro minimo taglio - *Min cut diameter* - 80 mm
Diametro taglio max tronco abbattuto - *Max cut diameter chopped log* - 500 mm
Apertura pinza - *Log grab opening* - 1.500 mm
Chiusura pinza - *Log grab closing* 100 mm
Portata - *Payload - 1.000 Kg (circa - about)*
Motore idraulico - *Hydraulic engine* - F11-14
Litri olio motore - *Engine oil litres* - 70 min 100 max
Pressione max - *Max pressure* - 250 Bar
Lubrificazione catena automatica - *Chain lubrication automatic*
Serbatioio olio - *oil tank* - 1.5 lt
Tendicatena meccanico rapido - *Quick mechanical chain tensioner*

8-15 ton

Le misure possono essere variate senza preavviso dalla Ditta costruttrice. - The measurements can be changed by the manufacturer without notice.

ABBATTITRICE - Feller Buncher

IT 650 CA

Le misure possono essere variate senza preavviso dalla Ditta costruttrice. - The measurements can be changed by the manufacturer without notice.

ABBATTITRICE - Feller Buncher

IT 650 CA

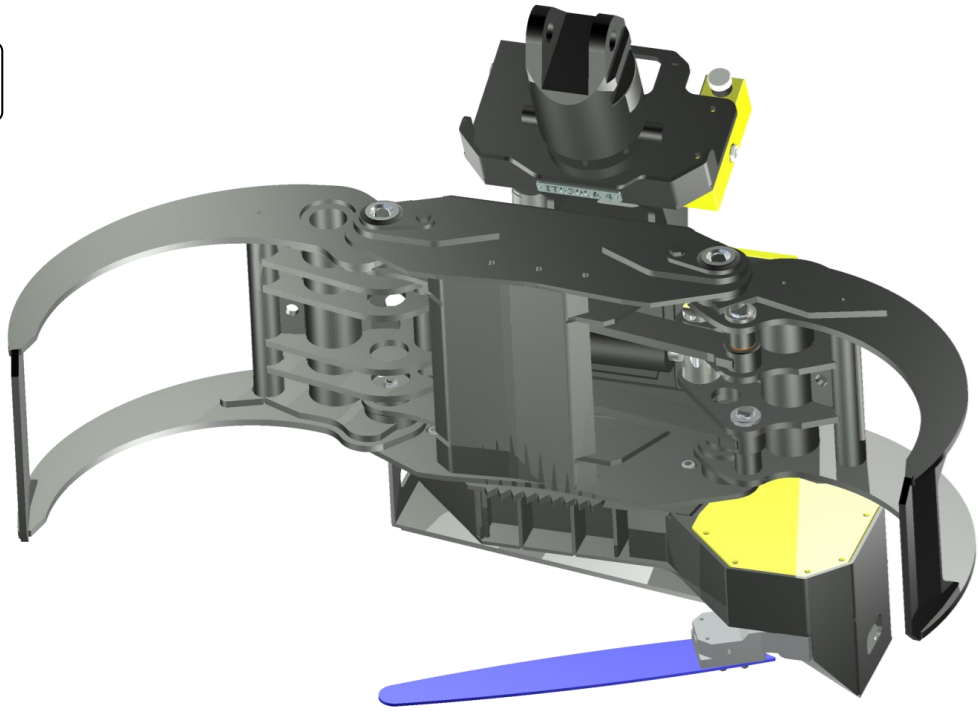

Nella nostra abbattitrice, tecnologia, forza ed innovazione si fondono, permettendo di abbattere alberi in totale sicurezza. La sua tipologia di costruzione permette anche di movimentare e tagliare tronchi, come fosse una pinza con Kit-motosega.

Technology, strength and innovation come together in our harvester, thereby, allowing the harvesting of trees in total safety. The specialised design allows for moving and cutting logs as if it was a pair of log grabs with a chainsaw kit fitted.

Larghezza totale - *Total width* - 1.200 mm
Altezza totale - Total height - 1.200 mm
Profondità totale - *Overall depth* - 1.000 mm
Peso - *Weight* - 700 Kg
Diametro massimo taglio - *Max cut diameter* - 600 mm
Diametro minimo taglio - *Min cut diameter* - 100 mm
Diametro taglio max tronco abbattuto - Max cut diameter chopped log - 600 mm
Apertura pinza - *Log grab opening* - 1.800 mm
Chiusura pinza - *Log grab closing* 100 mm
Portata - *Payload - 4.000 Kg (circa - about)*
Motore idraulico - *Hydraulic engine* - F11-19
Litri olio motore - *Engine oil litres* - 120 min 160 max
Pressione max - *Max pressure* - 250 Bar
Lubrificazione catena automatica - *Chain lubrication automatic*
Serbatioio olio - *oil tank* - 1.5 lt
Tendicatena meccanico rapido - *Quick mechanical chain tensioner*

15 - 25 ton

Le misure possono essere variate senza preavviso dalla Ditta costruttrice. - The measurements can be changed by the manufacturer without notice.

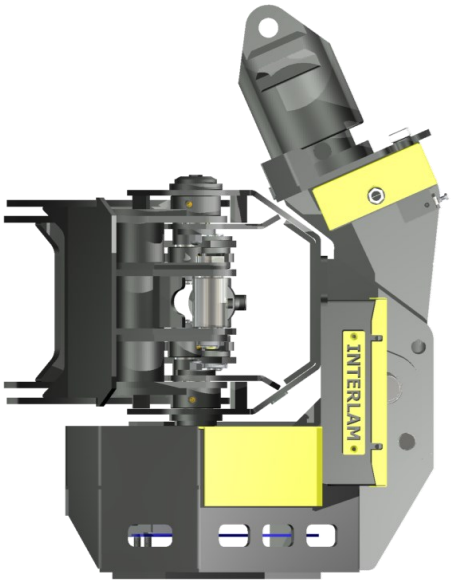

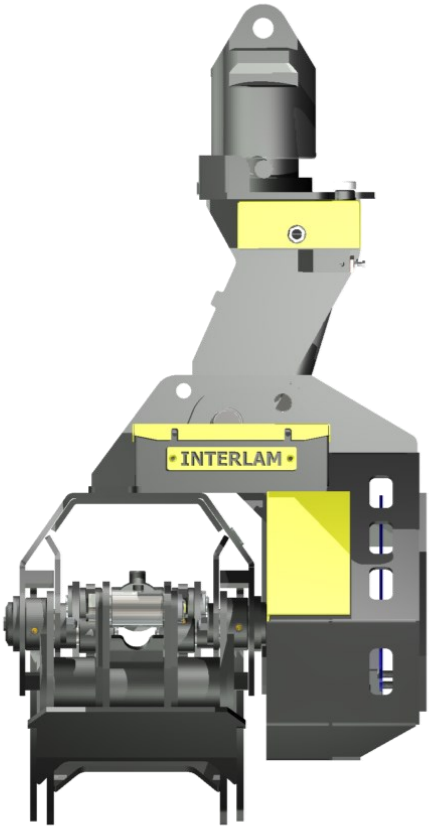

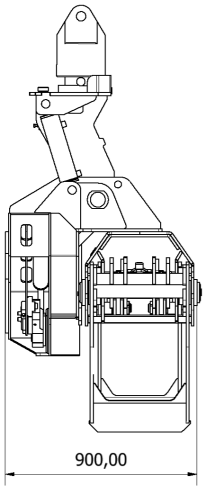

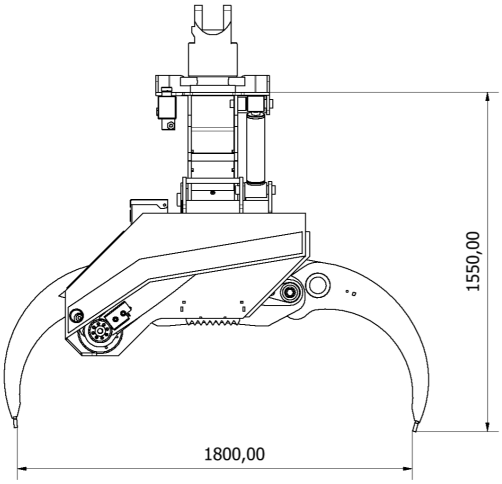

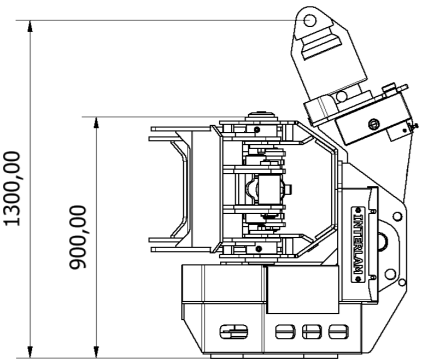

Le misure possono essere variate senza preavviso dalla Ditta costruttrice. - The measurements can be changed by the manufacturer without notice.

RICAMBI - Spare Parts

IGGESUND FOREST
The professional's choice

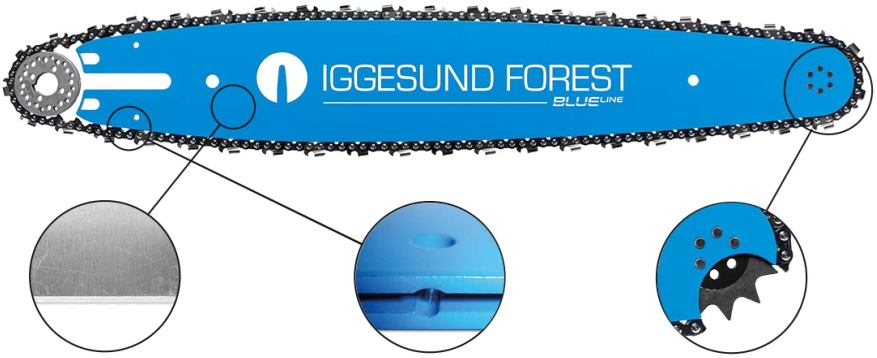

BL 701-54 **540mm**	**Barra Harvester R7 404" 1.6 mm** ***Harvester R7 bar 404" 1.6 mm***
BL 701-64 **640 mm**	**Barra Harvester R7 404" 1.6 mm** ***Harvester R7 bar 404" 1.6 mm***
BL 701-75 **750 mm**	**Barra Harvester R7 404" 1.6 mm** ***Harvester R7 bar 404" 1.6 mm***
BL 2811-75 **750 mm**	**Barra Harvester R8 404" 2.0 mm** ***Harvester R8 bar 404" 2.0 mm***
BL 2811-82 **820 mm**	**Barra Harvester R8 404" 2.0 mm** ***Harvester R8 bar 404" 2.0 mm***
BL 2811-90 **900 mm**	**Barra Harvester R8 404" 2.0 mm** ***Harvester R8 bar 404" 2.0 mm***
BL 2811-100 **1000 mm**	**Barra Harvester R8 404" 2.0 mm** ***Harvester R8 bar 404" 2.0 mm***

Pignone B11 d.20
Sprocket B11 r.20

Pignone C11 d.25
Sprocket C11 r.25

Pignone C13 d.25
Sprocket C13 r.25

Pignone V9 3/4" d.32
Sprocket V9 3/4" d.32

H 36 N-C **915 mm**	**Barra Harvester 3/4"** ***Harvester R9 bar 3/4"***
H 40 N-B **1.016 mm**	**Barra Harvester 3/4"** ***Harvester R9 bar 3/4"***

Le misure possono essere variate senza preavviso dalla Ditta costruttrice. - The measurements can be changed by the manufacturer without notice.

ROTATORI - Rotators

Indexator®
Rotator Systems

GV 6

Portata 60 q.li
Peso Kg 46.2

Payload 6 t.
Weigth 46.2 Kg

GV 12

Portata 100 q.li
Peso Kg 54.2

Payload 10 t.
Weigth 54.2 Kg

GV 124

Portata 100 q.li
Peso Kg 59

Payload 10 t.
Weigth 59 Kg

GV 124S

Portata 100 q.li
Peso Kg 65.9

Payload 10 t.
Weigth 65.9 Kg

GV 17S

Portata 160 q.li
Peso Kg 63.6

Payload 16 t.
Weigth 63.6 Kg

XR 300LS

Portata 300 q.li
Peso Kg 77

Payload 30 t.
Weigth 77 Kg

XR 350LS

Portata 500 q.li
Peso Kg 121

Payload 50 t.
Weigth 121 Kg

XR 400HTX2CM24

Portata 550 q.li
Peso Kg 199

Payload 55 t.
Weigth 199 Kg

Le misure possono essere variate senza preavviso dalla Ditta costruttrice. - The measurements can be changed by the manufacturer without notice.

TAVOLE GIREVOLI - Slewing Gears

ISB

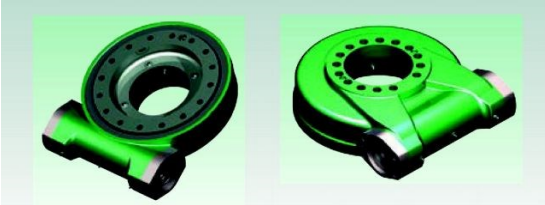

SG 175-25

Carico dinamico
Assiale 60 KN
Radiale 45 KN
Peso Kg 35

SG 175-25

Dynamic Rating
Axial 60 KN
Radial 45 KN
Weight Kg 35

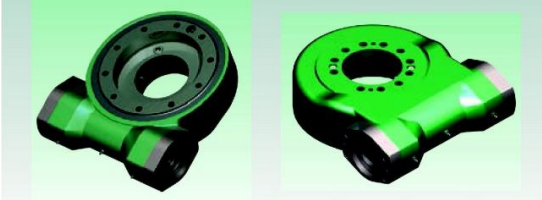

SG 222-25

Carico dinamico
Assiale 130 KN
Radiale 110 KN
Peso Kg 53

SG 222-25

Dynamic Rating
Axial 130 KN
Radial 110 KN
Weight Kg 53

SG 310-25

Carico dinamico
Assiale 180 KN
Radiale 140 KN
Peso Kg 66,8

SG 310-25

Dynamic Rating
Axial 180 KN
Radial 140 KN
Weight Kg 66,8

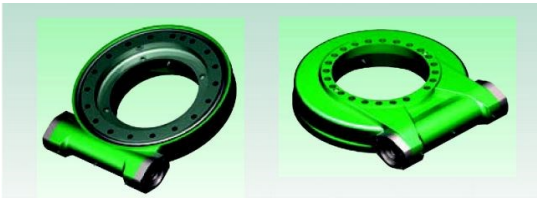

SG 342-25

Carico dinamico
Assiale 220 KN
Radiale 190 KN
Peso Kg 75

SG 342-25

Dynamic Rating
Axial 220 KN
Radial 190 KN
Weight Kg 75

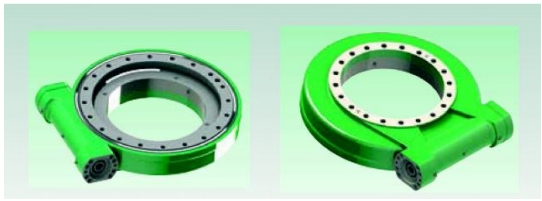

SG 430-25

Carico dinamico
Assiale 266 KN
Radiale 220 KN
Peso Kg 96

SG 430-25

Dynamic Rating
Axial 266 KN
Radial 220 KN
Weight Kg 96

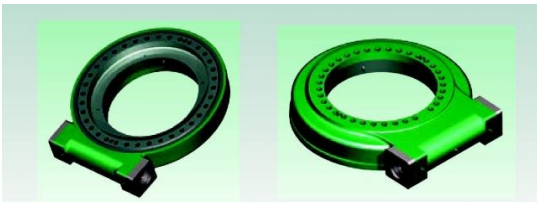

SG 540-25

Carico dinamico
Assiale 340 KN
Radiale 270 KN
Peso Kg 172

SG 540-25

Dynamic Rating
Axial 340 KN
Radial 270 KN
Weight Kg 172

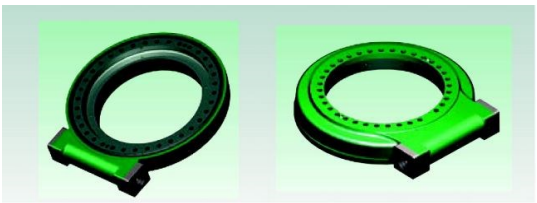

SG 630-25

Carico dinamico
Assiale 440 KN
Radiale 320 KN
Peso Kg 202

SG 630-25

Dynamic Rating
Axial 440 KN
Radial 320 KN
Weight Kg 202

Le misure possono essere variate senza preavviso dalla Ditta costruttrice. - The measurements can be changed by the manufacturer without notice.

TAVOLE GIREVOLI

con vite senza fine

Slewing Gears with worm drive

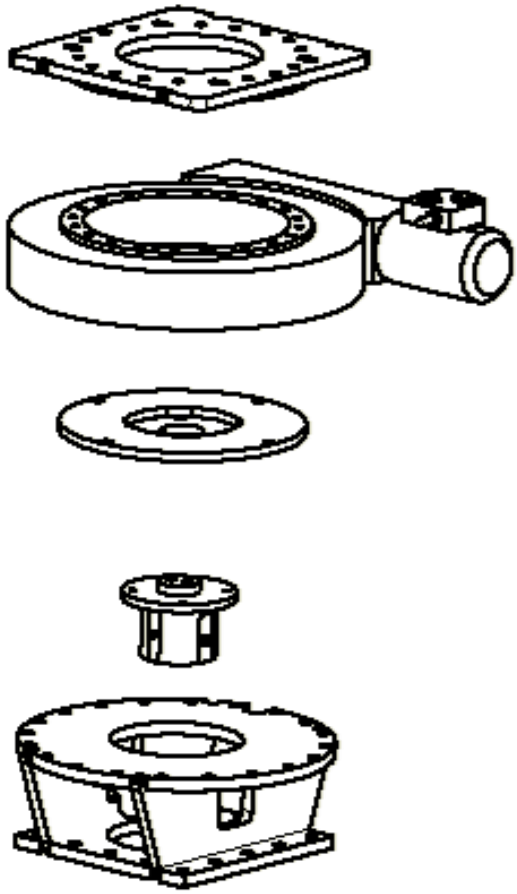

Le misure possono essere variate senza preavviso dalla Ditta costruttrice. - The measurements can be changed by the manufacturer without notice.

ROTATORE A DUE CILINDRI
Two Cylinders Rotator +/- 45°
INTERLAM IT 200 ROT

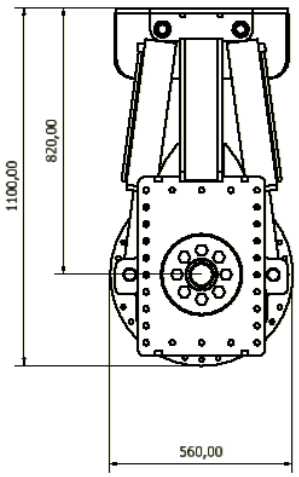

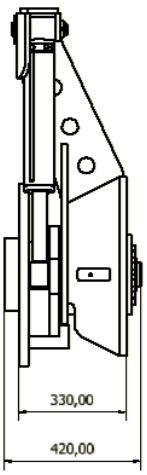

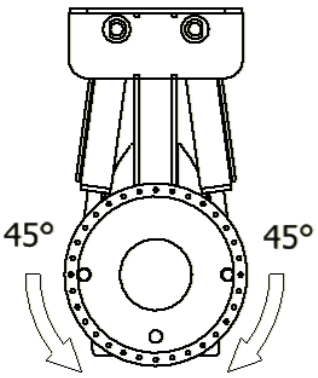

Peso - 380 Kg ***Weight - 380 Kg***

ROTATORE A RALLA
Slewing Bearing Rotator
INTERLAM IT 400 ROT

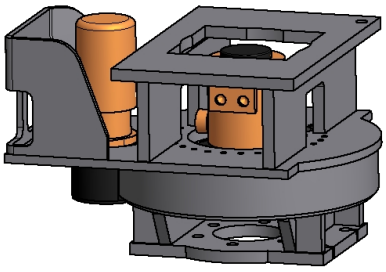

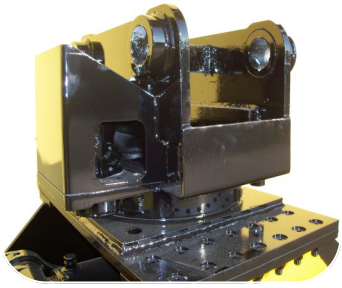

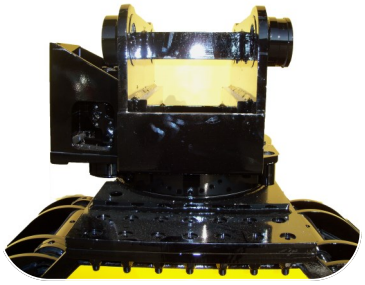

Portata max asse verticale - 120 q
Portata max asse orizzontale - 60 q
Pressione max - 250 Bar
Dimensioni ralla - 403 mm
Pressione di lavoro del motore - 150 Bar
Max pressione del giunto rotante - 250 Bar
Peso - 160 Kg

Vertical axis max payload - 12 t.
Horizontal axis max payload - 6 t.
Max Pressure - 250 Bar
Slewing bearing size - 403 mm
Engine working pressure - 150 Bar
Rotating joint max pressure - 250 Bar
Weight - 160 Kg

Le misure possono essere variate senza preavviso dalla Ditta costruttrice. - The measurements can be changed by the manufacturer without notice.

CESOIA - Tree Shear

IT 100 CE

Larghezza totale max chiusa - *Total maximum closing width* - 800 mm
Profondità totale - *Overall depth* - 310 mm
Larghezza apertura interna - *Internal opening width* - 850 mm
Altezza totale - Total height - 560 mm
Peso - *Weight* - 200 Kg
Diametro massimo taglio - *Max cut diameter* - 100/150 mm
Portata - *Payload - 300 Kg (circa - about)*
Litri olio motore - *Engine oil litres* - 40 min 60 max
Pressione max - *Max pressure* - 250 Bar

3 - 5 ton

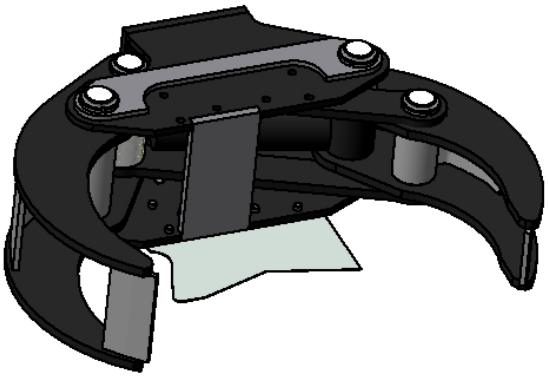

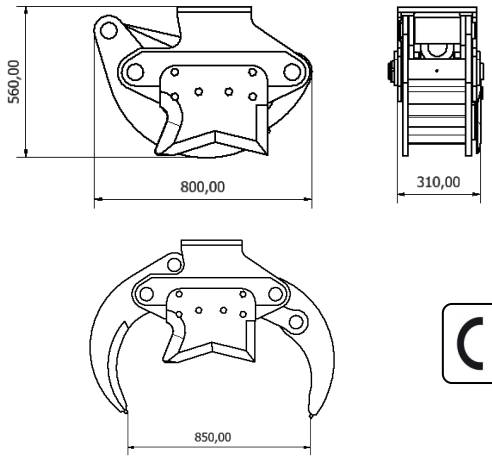

La cesoia permette di tagliare alberi in modo rapido e sicuro, consentendo anche di effettuare lavori di pulizia e potatura di rami, in zone disagiate e difficilmente raggiungibili, come argini di fiumi e strade.

The tree shear allows for quick and safe tree cutting, permitting the carrying out of cleaning tasks and branch pruning, also in hard to reach areas like river banks and roads.

Le misure possono essere variate senza preavviso dalla Ditta costruttrice. - The measurements can be changed by the manufacturer without notice.

CESOIA - Tree Shear

IT 300 CE BIO

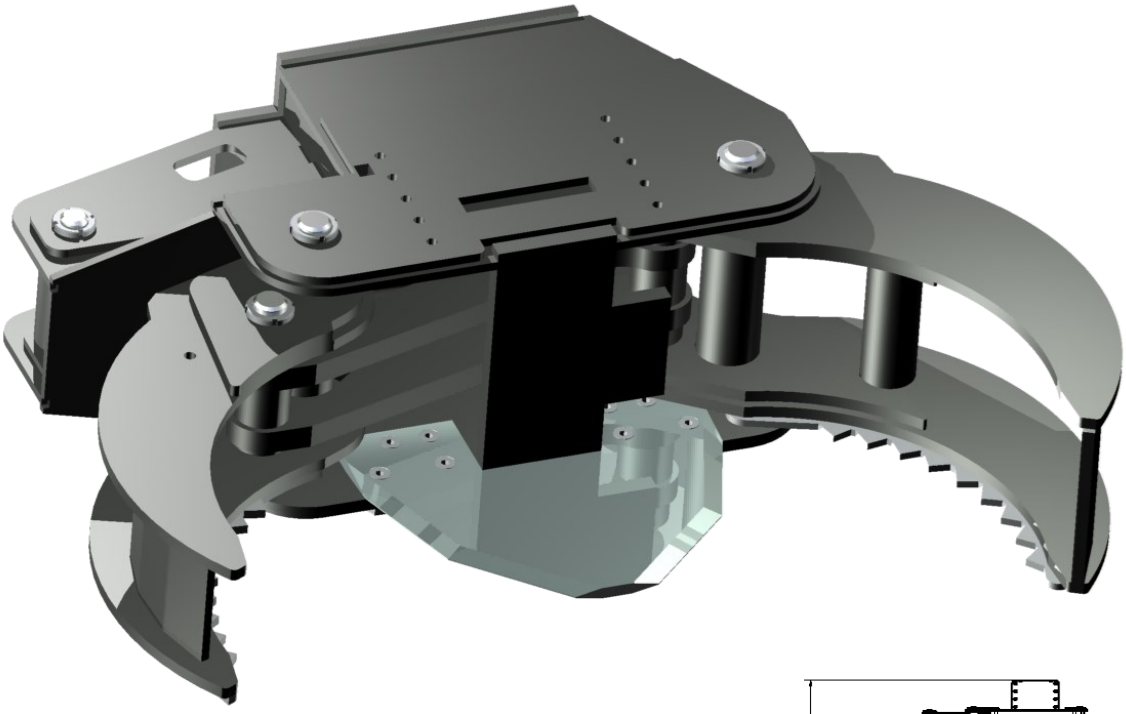

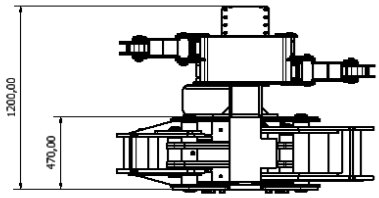

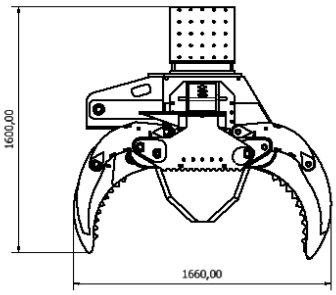

Larghezza totale max chiusa - *Total maximum closing width* - 1.400 mm
Larghezza apertura interna - *Internal opening width* - 1.200 mm
Profondità totale - *Overall depth* - 960 mm
Altezza totale - Total height - 500 mm
Peso - *Weight* - 750 Kg
Diametro massimo taglio - *Max cut diameter* - 250/300 mm
Portata - *Payload - 1.500 Kg (circa - about)*
Litri olio motore - *Engine oil litres* - 80 min 100 max
Pressione max - *Max pressure* - 250 Bar

9 - 18 ton

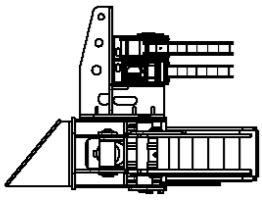

Le misure possono essere variate senza preavviso dalla Ditta costruttrice. - The measurements can be changed by the manufacturer without notice.

OPTIONAL:
Supporto per raccoglitore
Supporto for harvester

OPTIONAL:
Raccoglitore
Harvester

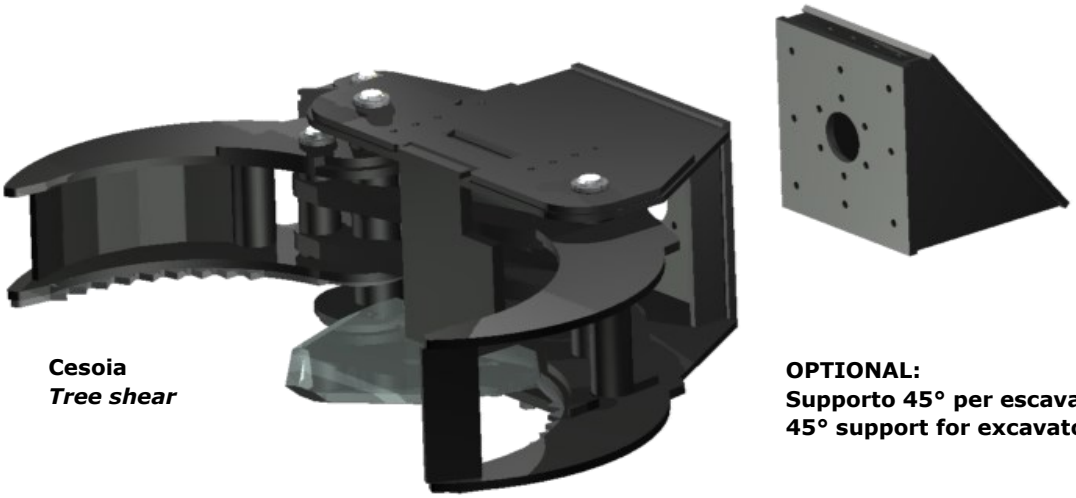

Cesoia
Tree shear

OPTIONAL:
Supporto 45° per escavatore
45° support for excavator

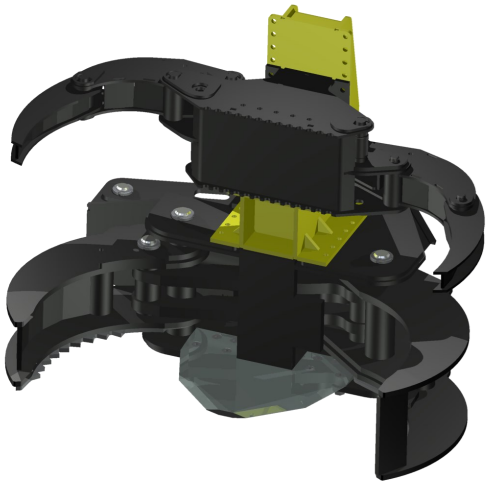

Le misure possono essere variate senza preavviso dalla Ditta costruttrice. - The measurements can be changed by the manufacturer without notice.

" La naturale risorsa del legno è una sana fonte di energia rinnovabile che non inquina."

"Wood is a natural resource and a safe source of Energy that does not pollute."

CESOIE - Tree Shears

IT 150 CE - IT 200 CE

Questa tipologia di cesoie, costruita in ACCIAO AD ALTISSIMA RESISTENZA e trattata termicamente ha la capacità di trattenere e manipolare l'albero durante il taglio. La lama, dopo aver tagliato, rientra all'interno della struttura a scomparsa e lascia la pinza libera di movimentare il legname senza nessun impedimento.
Come Optional si può installare una ralla con vite senza fine e giunto rotante, che gira a 360°, in modo continuo.
L'impianto idraulico è costituito da due tubi che fanno in sequenza: pinza/cesoia e due tubi per l'eventuale rotazione consigliata.

This type of shears, built in HIGHLY RESISTANT STEEL and heat treated, have the ability to retain and manipulate the tree during cutting. After cutting the blade returns inside the retractable structure and leaves the clamp free to move the wood without any hindrance.
As an option, it is possible to install a slewing bearing with worm drive and rotating joint, which turns 360° continuously.
The hydraulic system consists of two pipes that enable the clamp/shear sequence, and two additional pipes for any recommended rotation.

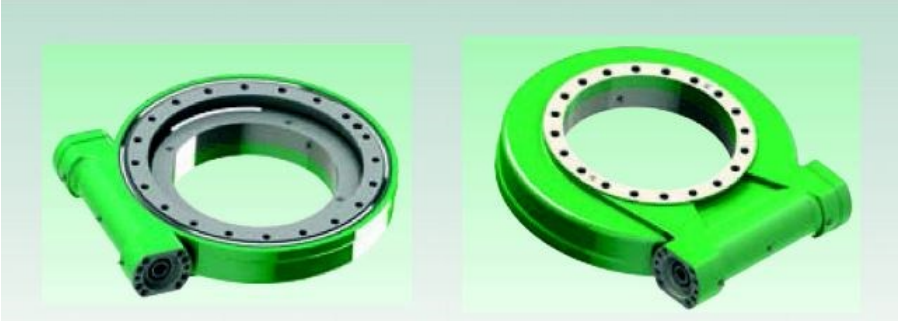

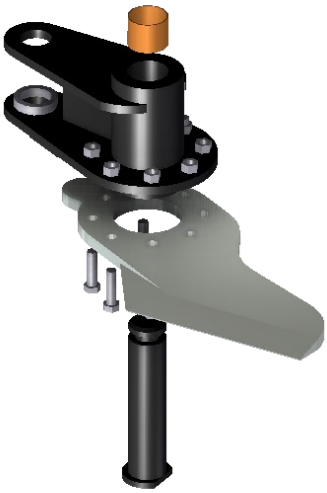

Le misure possono essere variate senza preavviso dalla Ditta costruttrice. - The measurements can be changed by the manufacturer without notice.

CESOIA - Tree Shear

IT 150 CE

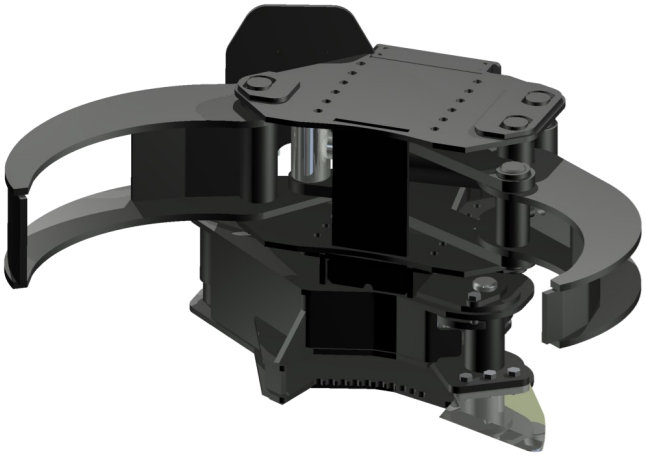

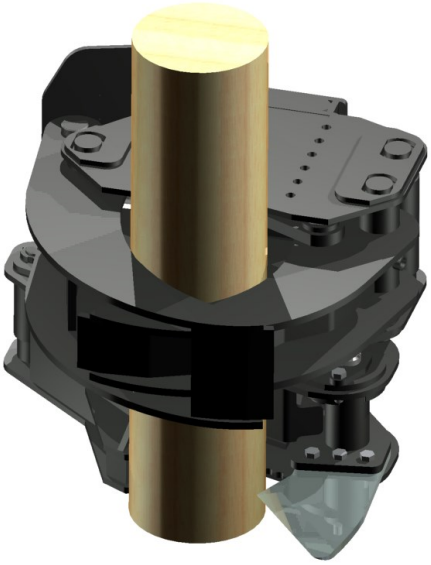

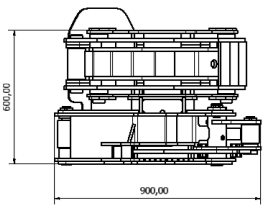

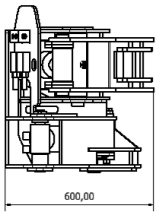

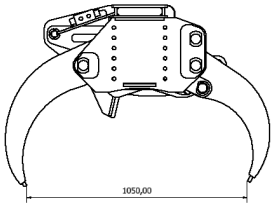

Larghezza totale max aperta - *Total maximum opening width* - 1.050 mm
Profondità totale - *Overall depth* - 600 mm
Altezza totale - Total height - 600 mm
Peso con tavola girevole - *Weight with slewing bearing* - 320 Kg
Diametro massimo taglio - *Max cut diameter* - 100/150 mm
Portata - *Payload - 700 Kg (circa - about)*
Litri olio motore - *Engine oil litres* - 60 min 80 max
Pressione max - *Max pressure* - 250 Bar

4 - 8 ton

Le misure possono essere variate senza preavviso dalla Ditta costruttrice. - The measurements can be changed by the manufacturer without notice.

CESOIA - Tree Shear

IT 200 CE

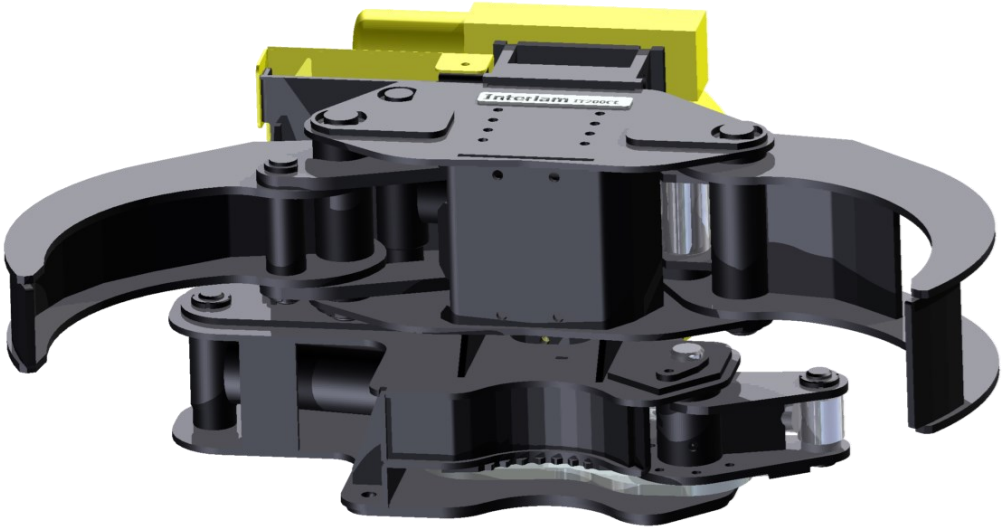

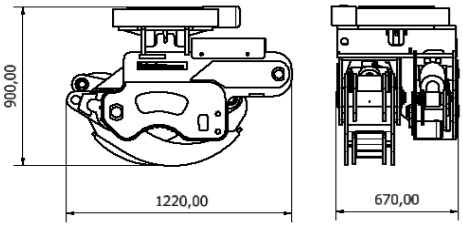

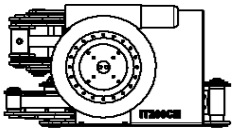

Larghezza totale max aperta - *Total maximum opening width* - 1.600 mm
Profondità totale - *Overall depth* - 670 mm
Altezza totale - Total height - 900 mm
Peso con ralla - *Weight* with slewing bearing - 850 Kg
Peso senza rotazione - *Weight* without rotation - 550 Kg
Diametro massimo taglio - *Max cut diameter* - 200/250 mm
Portata - *Payload - 1.000 Kg (circa - about)*
Litri olio motore - *Engine oil litres* - 80 min 100 max
Pressione max - *Max pressure* - 250 Bar

8 - 13 ton

Le misure possono essere variate senza preavviso dalla Ditta costruttrice. - The measurements can be changed by the manufacturer without notice.

INTERLAM
s.r.l.
NEW HOLLAND

CESOIA - Tree Shear

IT 300 CE

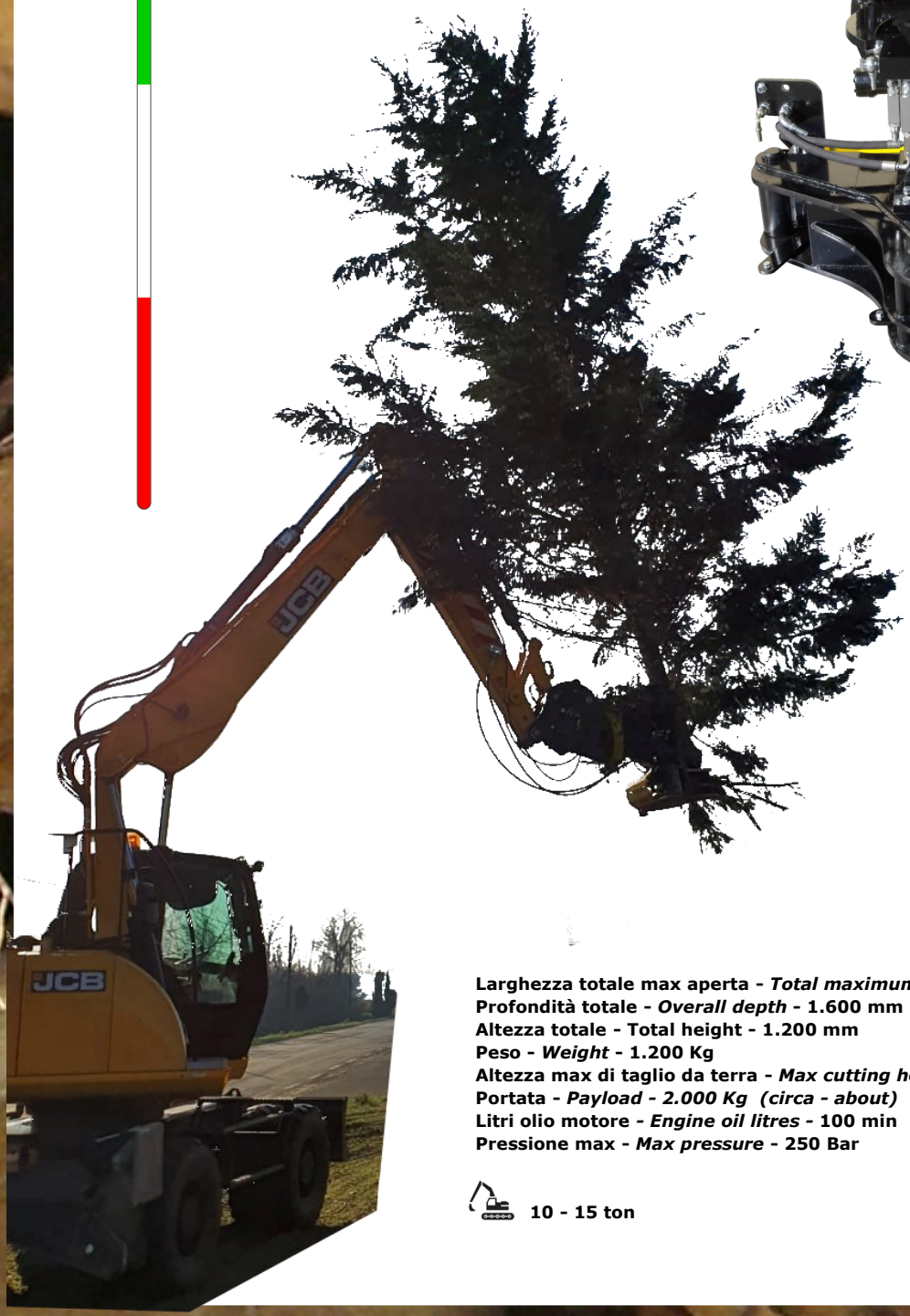

Larghezza totale max aperta - *Total maximum opening width* - 1.600 mm
Profondità totale - *Overall depth* - 1.600 mm
Altezza totale - Total height - 1.200 mm
Peso - *Weight* - 1.200 Kg
Altezza max di taglio da terra - *Max cutting height from the ground* - 12 m
Portata - *Payload - 2.000 Kg (circa - about)*
Litri olio motore - *Engine oil litres* - 100 min 140 max
Pressione max - *Max pressure* - 250 Bar

10 - 15 ton

Le misure possono essere variate senza preavviso dalla Ditta costruttrice. - The measurements can be changed by the manufacturer without notice.

CESOIA - Tree Shear

IT 400 CE

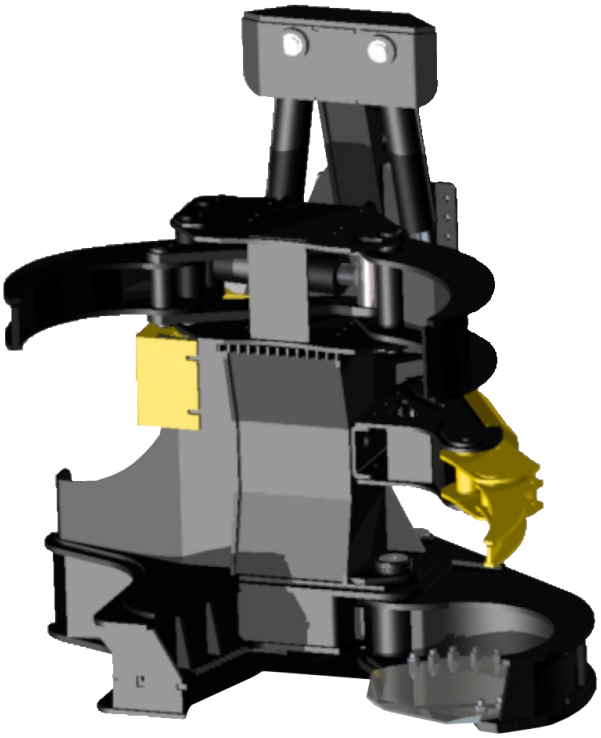

Le misure possono essere variate senza preavviso dalla Ditta costruttrice. - The measurements can be changed by the manufacturer without notice.

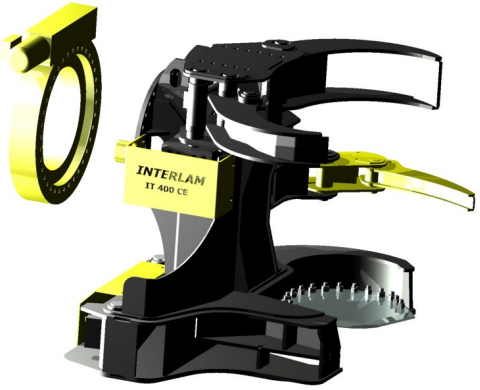

Con una rotazione a due cilindri +/- 45° - IT 200 ROT
With a two cylinders rotator +/- 45° - IT 200 ROT

Con una rotazione a tavola girevole e vite senza fine 360° - SG 540
With a rotating slewing bearing and worm drive 360° - SG 540

Questa pinza cesoia, costruita in ACCIAIO HB400 è molto apprezzata dai nostri clienti per la semplicità e la robustezza che la caratterizzano. A seconda della tipologia di lavoro può essere equipaggiata con la rotazione a tavola girevole o con la rotazione a due cilindri idraulici, che noi consigliamo.

This tree shear, built with HB400 STEEL, are really appreciated by our customers owing to their ease of use and robustness. According to the different types of usage, they can be fitted with a rotating slewing bearing or with a two cylinders hydraulic rotator, which we recommend.

Larghezza totale max aperta - *Total maximum opening width* - 1.600 mm
Profondità totale - *Overall depth* - 1.600 mm
Altezza totale - Total height - 1.200 mm
Peso con ralla - *Weight* with slewing bearing– 1.450 Kg *(circa - about)*
Diametro massimo taglio - *Max cut diameter* - 400 mm
Portata - *Payload - 2.000 Kg (circa - about)*
Litri olio motore - *Engine oil litres* - 100 min 140 max
Pressione max - *Max pressure* - 300 Bar

13 - 20 ton

Le misure possono essere variate senza preavviso dalla Ditta costruttrice. - The measurements can be changed by the manufacturer without notice.

CAVA CEPPI - Forestry Ripper

Le misure possono essere variate senza preavviso dalla Ditta costruttrice. - The measurements can be changed by the manufacturer without notice.

PINZA SPACCATRONCHI - Log Splitter

IT 900 ST

Questa pinza, in ACCIAIO AD ALTISSIMIA RESISTENZA, permette di rompere tronchi anche di grandi dimensioni, con la potenza e la semplicità che caratterizzano le macchine di nostra costruzione. La pinza spaccatronchi è munita di estrattori, che aiutano ad estrarre le forche dal tronco. Le forche che spaccano il tronco hanno le lame di ricambio in ACCIAIO TEMPRATO.

These log grabs, made of HIGH-RESISTANCE STEEL, allow for breaking down even large logs with the power and simplicity that characterize all the machinery that we manufacture. The log splitter is endowed with extractors which help to extract the forks from the log. The forks splitting the log have TEMPERED STEEL replacement blades.

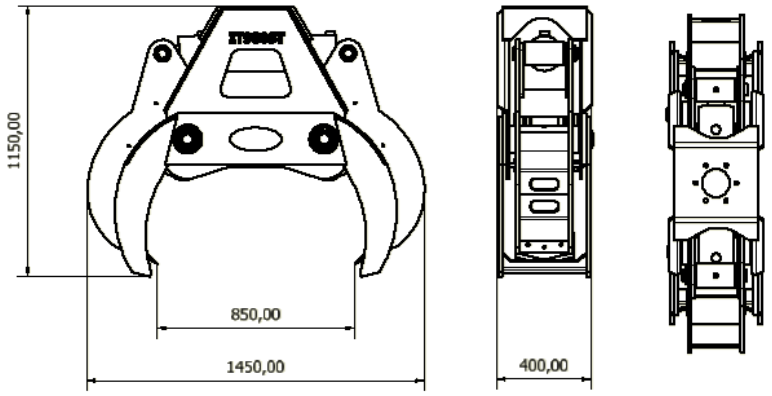

Peso - 550 Kg
Portata - 2.500 Kg
Pressione max - 300 Bar

14 - 20 ton

Weight - 550 Kg
Payload - 2.500 Kg
Max pressure - 300 Bar

14 - 20 t.

Le misure possono essere variate senza preavviso dalla Ditta costruttrice. - The measurements can be changed by the manufacturer without notice.

"La naturale risorsa del legno è una sana fonte di energia rinnovabile che non inquina."

"Wood is a natural resource and a safe source of energy that does not pollute."

www.interlam.it

info@interlam.it

Via A. De Gasperi 28/30 - Remedello (BS) - Italy Tel. +39 030957225